1091556

Motore EG-530AD-2B 12VDC con rotazione antioraria
Piccolo motore ad alta velocità di rotazione con regolazione di giri, utilizzato per Lettori a casette, lettori cd, cd-rom, dvd, dvd-rom, Sony TC-K670 capstan motor.

Caratteristiche Tecniche:
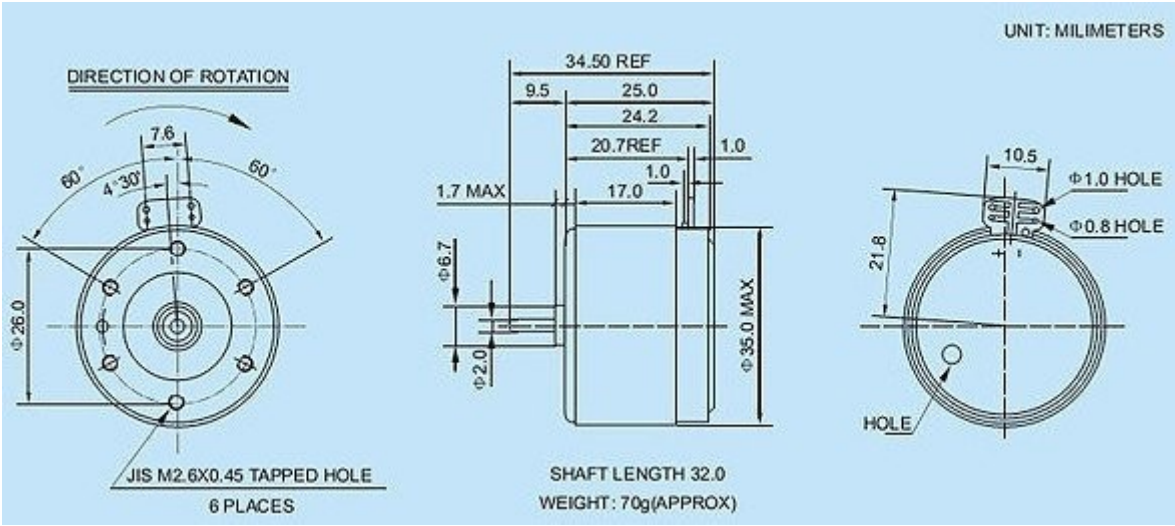
Modello: EG-530AD-2B;
Tensione nominale: CC 12V;
Senso di rotazione: CCW;
Regolazione della velocità: 2400rpm;
Diametro del motore: 32mm;
Fori di montaggio: 25 millimetri;
Lunghezza assiale: 8mm;
Spessore del motore: 23mm;
Diametro dell'albero: 2mm.